令和3年度 ソフトテニス県北新人選手権大会　女子
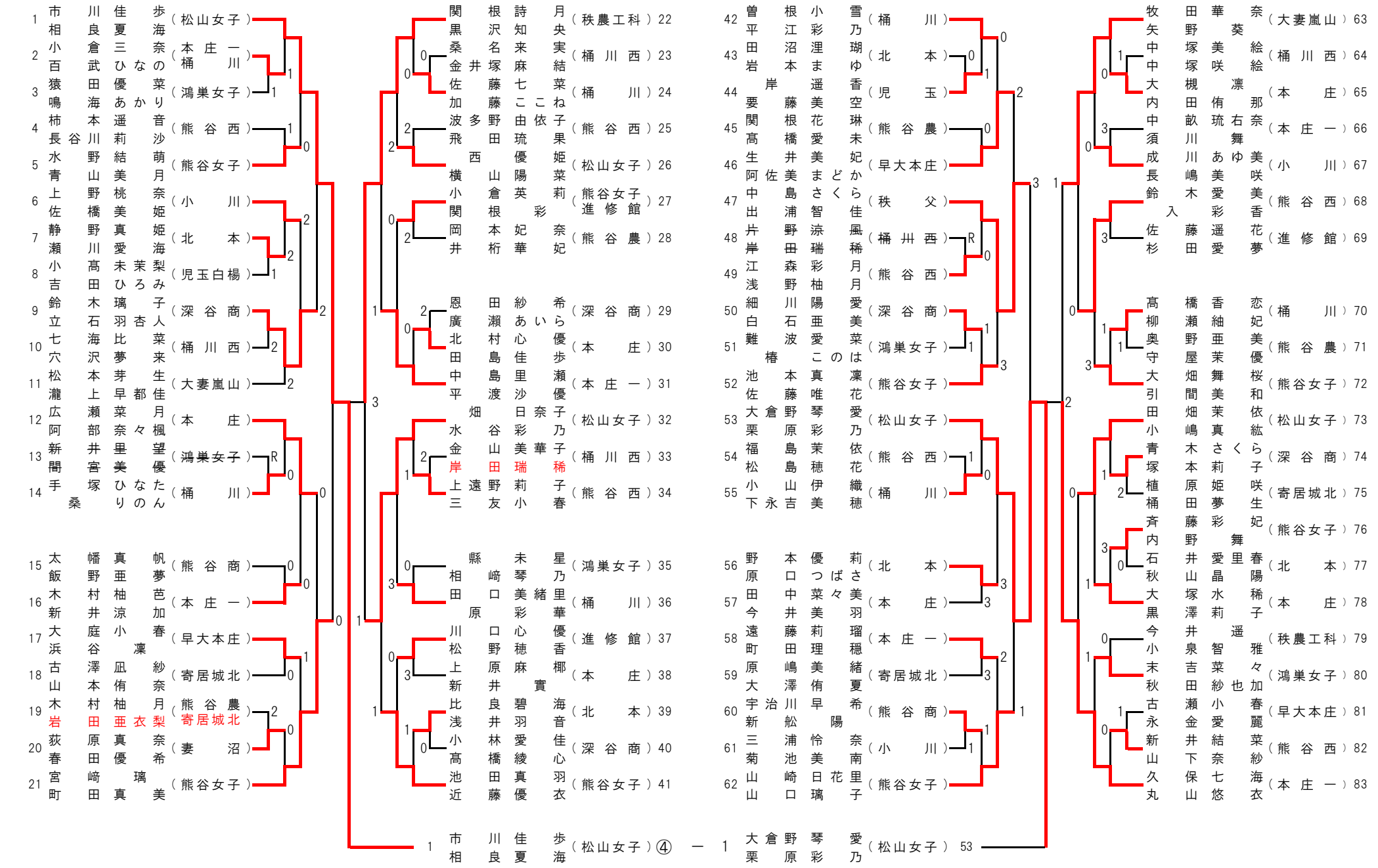
令和３年８月１８日　熊谷さくら運動公園テニスコート